ФД.60К.774.001

Перв. примен.

Справ. №

Подп. и дата

Инв. № дубл.

Взам. инв. №

Подп. и дата

Инв. № подл.

Ra 3,2 (√)

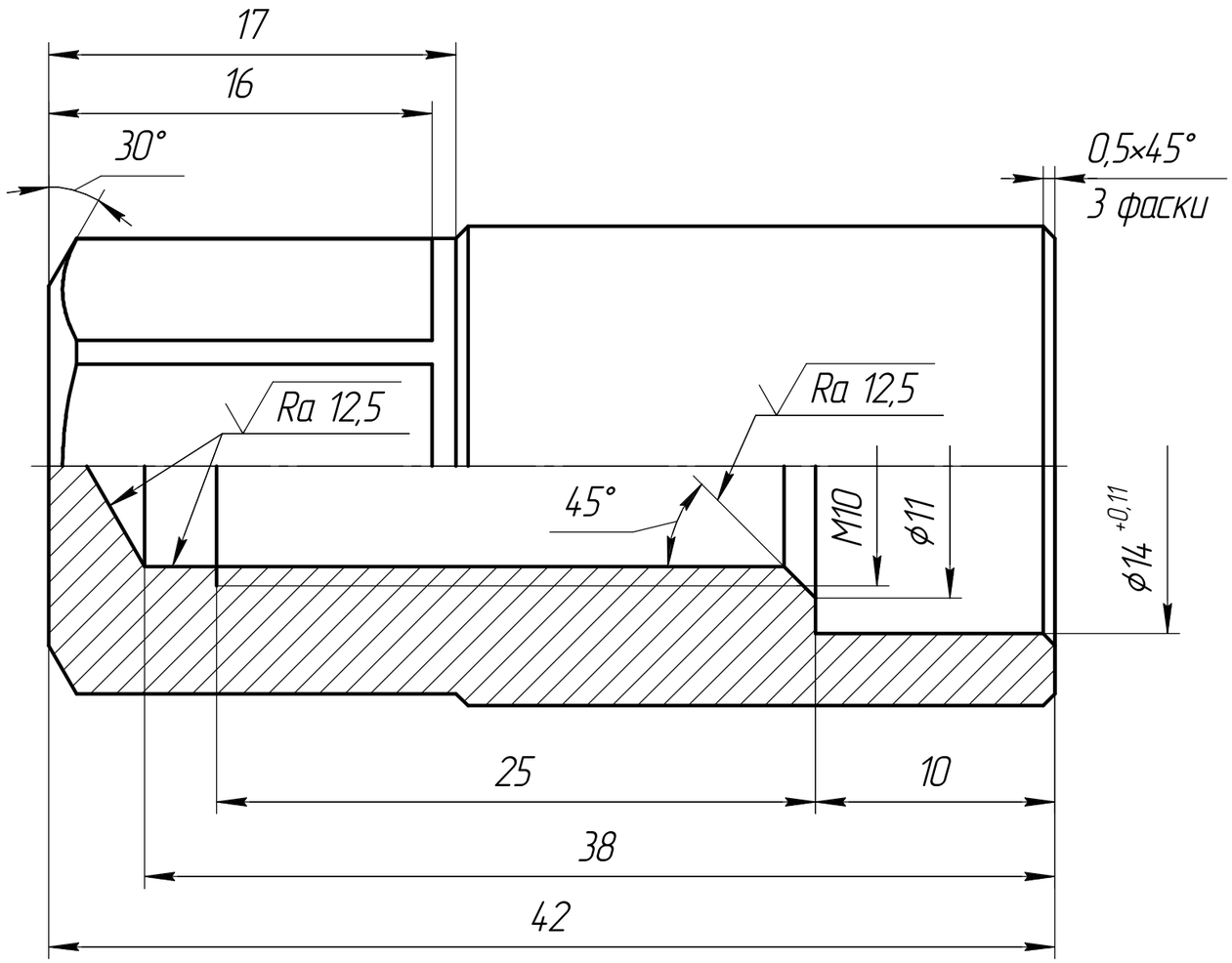

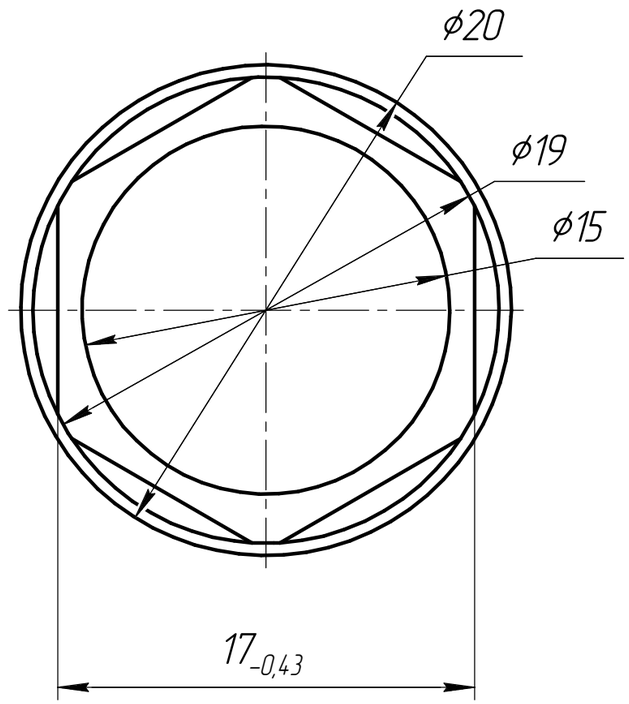

Общие допуски по ГОСТ 30893.1-2002: H14, h14, $\pm \frac{IT14}{2}$.

Изм.	Лист	№ докум.	Подп.	Дата
Разраб.		Вильдеев А.В.		10.09.2014
Пров.		Абросов А.Н.		10.09.2014
Т.контр.				
Рук.		Капитонов В.В.		10.09.2014
Н.контр.		Саленок В.В.		10.09.2014
Утв.				

ФД.60К.774.001

Гайка

Лит.	Масса	Масштаб
И	0,07	4:1

Лист | Листов 1

Сталь 12Х18Н10Т ГОСТ 5632-72

ФЦЯРБ

Копировал

Формат А3